Suplemento de puertas corredizas para patio

Las siguientes instrucciones suplementarias se aplican solamente a:
Puertas corredizas para patio de madera y blindadas

Accesorios estándar enviados:

Todas las puertas corredizas para patio Marvin se envían con un juego de manijas, rodillo de ajuste/tapones para orificios parachoques, tornillos de cabeza plana n.° 8 x 3″. Las unidades blindadas recibirán un paquete con juntas para esquinas con aletas clavadas. Las puertas OXXO recibirán bloques paragolpes, paragolpes de goma y un paquete con tornillos autorroscables n.° 7 x 5/8″.

En caso de que faltara alguno de estos accesorios, comuníquese con su distribuidor local de Marvin para que lo informe acerca del reemplazo de accesorios.

Sujeción de la puerta de forma permanente

Una vez instalada la puerta corrediza para patio Marvin en el vano, siga las indicaciones a continuación para sujetarla de forma permanente.

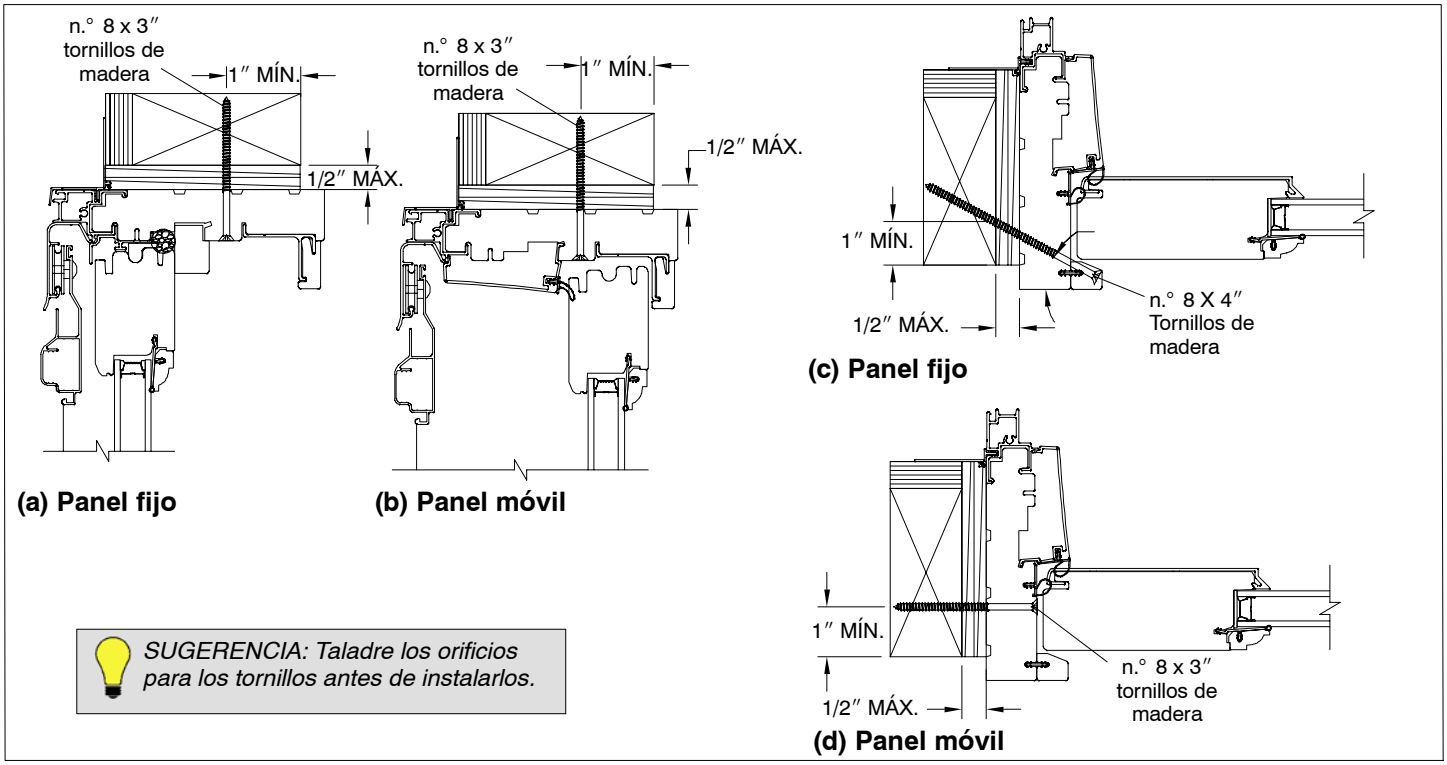

Figura 1: Sujeción de la puerta.

1. **Para las unidades que utilizan tornillos para jamba en la instalación (de madera y blindadas):** Una vez que la unidad se calzó, aplomó y encuadró, sujétela a la viga de madera/vano con un tornillo de madera de diámetro n.° 8 como mínimo. El largo de los tornillos para la jamba puede variar de acuerdo al tipo de unidad, la ubicación y la movilidad del panel, con una incisión mínima en la viga de 1 1/4″ (32). Es necesario un tornillo para la jamba de 3″ (76) de largo como mínimo. Los tornillos deben estar a un mínimo de 1″ (25) del borde de la viga. Coloque el tornillo de 6″ (152) en cada esquina, el tornillo de 12″ (305) de máximo en el centro; como mínimo colocar dos tornillos en cada lado. Ver figuras 1a – 1d.

2. **Para unidades que utilizan presillas para mampostería y soportes estructurales en la instalación (de madera y blindada):** Consulte las instrucciones de instalación que se incluyen con las presillas/soportes.

A continuación, siga las instrucciones generales de la puerta para asegurar el umbral y realizar los procedimientos finales de tapajuntas y sellado.

19970281
2008-12-03

Ajuste del panel de la puerta

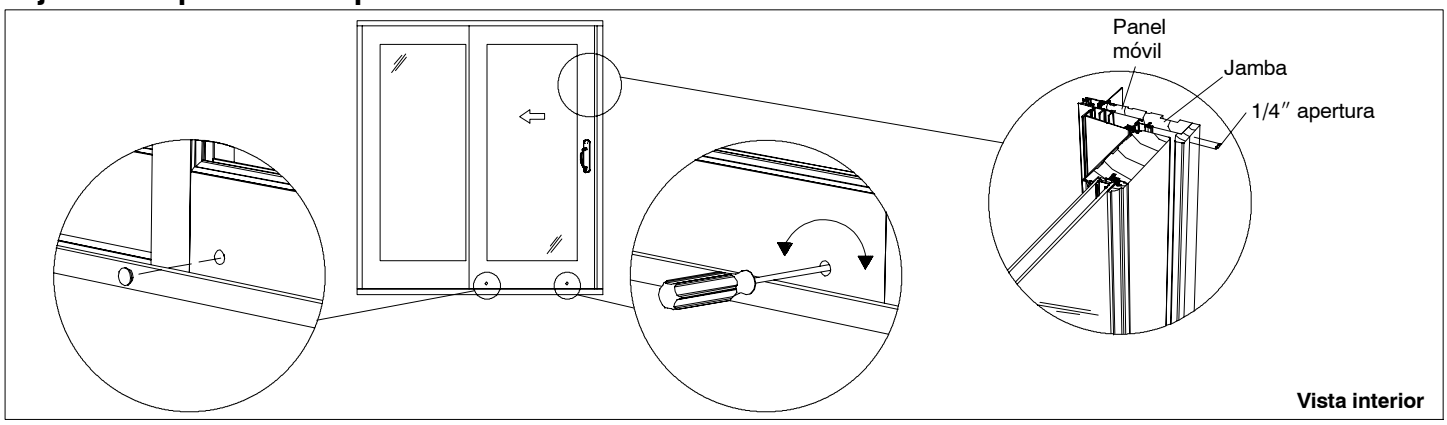

Figura 2: Ajuste del panel.

1. Ajuste los ensambles del rodillo del panel girando los tornillos de ajuste hasta que el panel móvil se encuentre en la posición más baja. Luego ajuste los ensambles del rodillo de arriba hasta que la puerta se deslice fácilmente. Ver figura 2.
2. Abra la puerta 1/4″ (6) de la jamba y ajuste un rodillo hasta que el panel móvil esté paralelo a la jamba. Coloque los tapones para orificios de ajuste de madera en el carril inferior del panel luego de que todos los rodillos hayan sido ajustados. Ver figura 2.

Instalación de tornillos de golpe en la jamba

IMPORTANTE: NO reemplace los tornillos de golpe en la jamba en las puertas OXO u OXXO.

1. Asegúrese de que las cuñas hayan sido ubicadas adecuadamente detrás de la cerradura hembra de la jamba, entre la jamba de la puerta y el montante. Ver figura 3.
2. Reemplace los 4 tornillos cortos enviados en la cerradura hembra de la jamba con los tornillos de cabeza plana n.° 8 x 3″ provistos. Ver figura 3. De ser necesario, ajuste la cerradura hembra de la jamba, arriba o abajo para asegurar un suave enclavamiento del pestillo de la jamba en la cerradura hembra de ésta.

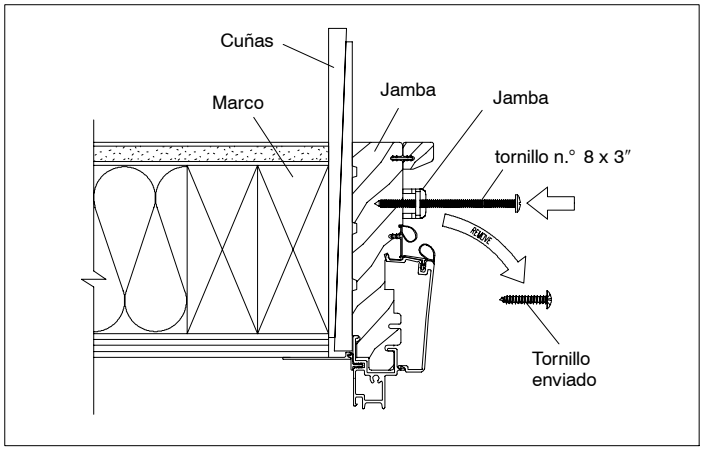

Figura 3: Colocación de tornillos.

Ajuste de ganchos de puntos múltiples

1. Ajuste los ganchos hacia adentro o hacia afuera como sea necesario para enclavar el pestillo fácilmente y minimizar el desplazamiento de la puerta móvil cuando se encuentre cerrada. Un 1/4 de giro en sentido horario extenderá el gancho, un giro en sentido antihorario llevará el gancho hacia adentro. Ver figura 4.

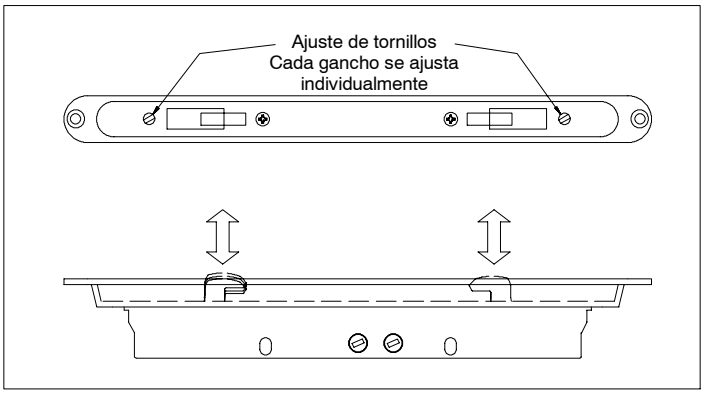

Figura 4: Ajuste de ganchos.